33299

6-TON ELECTRIC LOG SPLITTER

FENDEUSE DE BÛCHES ÉLECTRIQUE DE 6 TONNES

Owner's Manual

Manuel du Propriétaire

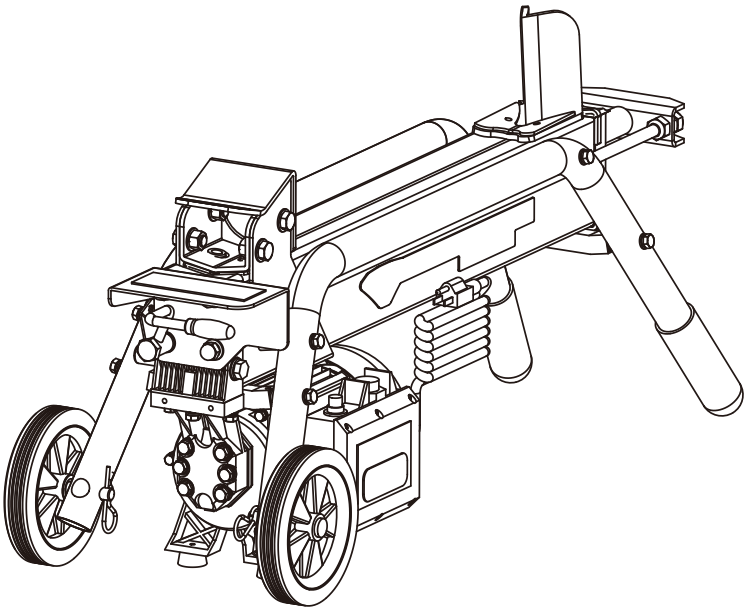

For Customer Service:
Please call 877-713-3189 (Toll Free),
or email: Support@fot-usa.com

Pour le service client:
Veuillez composer le 877-713-3189 (sans frais)
ou envoyer un courriel Support@fot-usa.com

INTRODUCTION

This manual contains important information regarding safety, assembly, operation and maintenance. Read and keep this manual for future reference.

REGISTRATION AND SERVICE

Record the product model number and serial number in the space provided for easy reference when ordering parts or requesting technical support.

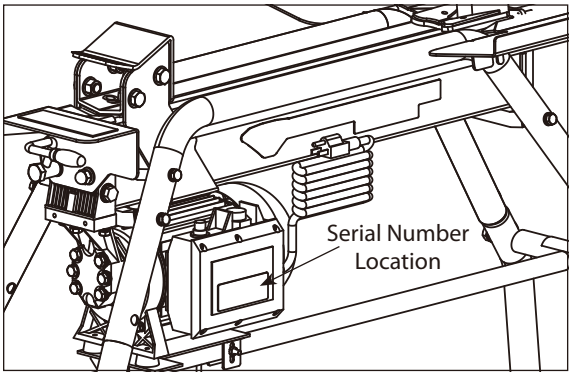

⚠ WARNING

WARNING INDICATES A HAZARD WHICH, IF NOT AVOIDED, COULD RESULT IN DEATH OR SERIOUS INJURY AND/OR PROPERTY DAMAGE.

⚠ CAUTION

CAUTION INDICATES YOU CAN BE HURT OR YOUR EQUIPMENT DAMAGED IF THE SAFETY INSTRUCTIONS THAT FOLLOW THIS SIGNAL WORD ARE NOT OBEYED.

IMPORTANT

INDICATES HELPFUL INFORMATION FOR PROPER ASSEMBLY, OPERATION, OR MAINTENANCE OF YOUR EQUIPMENT.

IMPORTANT SAFETY PRECAUTIONS

This symbol signifies important safety instructions, which, if not followed could endanger your personal safety. Read and follow all instructions in this manual before attempting to operate this equipment.

OWNER'S RESPONSIBILITY

Safe and effective use of the 6-ton electric log splitter is the owner's responsibility.

- Check your log splitter before turning it on. Keep guards in place and in working order. Replace damaged, missing or failed parts before using it.
- Ensure that anyone who uses the log splitter is familiar with all controls and safety precautions.
- Do not transport the log splitter with the motor running.
- Dress appropriately when operating the log splitter. Always wear sturdy footwear. Do not wear sandals, sneakers, or open toed shoes, and never operate the log splitter with bare feet. Do not wear loose clothing or jewelry that may get caught in moving parts. Always wear safety goggles for eye protection. Everyday glasses have only impact resistant lenses and are not effective safety glasses.
- Always pay full attention to the movement of the log pusher. Do not attempt to load the log onto the log splitter until the log pusher has come to a complete stop. Always keep hands, feet, hair and loose clothing away from any moving parts on the log splitter.
- Do not allow children to operate this log splitter. Adults should not operate the log splitter without proper instruction.
- Do not operate any power equipment under the influence of drugs, alcohol, or any medication that could affect your ability to use the equipment properly.
- Always keep your work area clean and well lit.
- Keep all screws, nuts and bolts tight.
- Always inspect the logs to be split for nails or other foreign objects. The ends of the logs must be cut square. Branches must be cut off flush with the trunk.
- Do not over-reach. Keep proper footing and balance at all times. Never stand on the log splitter. Do not use the log splitter as a step.
- Do not operate the log splitter from ground level. Place log splitter at a comfortable height (24-32 inches), on a stable, flat, and level work surface where there is plenty of room for handling material. Fasten the log splitter to the work surface if it tends to slip, walk, or slide.
- Do not use the log splitter in wet or damp areas or expose it to rain.

- Never try to split logs larger than those indicated in the specifications table. Failure to do so may damage the machine. Do not use the log splitter for anything other than splitting logs. Do not force log through splitter.
- Never use an extension cord that is not rated for outdoor use. The cord should not be longer than 30 feet. The cord should be of a heavy-duty construction (12-10 AWG).
- Check that the electric circuit is adequately protected and corresponds with the power, voltage and frequency of the motor. Check that there is a ground connection and a regulation differential switch upstream. Ground the log splitter. Prevent body contact with ground surfaces: pipes, radiatiors, ranges, refrigerator enclosures, etc. Never open the pushbutton box on the motor. Make sure your fingers do not touch the plug's metal prongs when plugging in or unplugging the log splitter.
- Do not remove jammed logs with your hands. If an object becomes lodged in the ram, unplug electric motor before attempting to remove the foreign object.
- Do not use the log splitter in areas where fumes from paint, solvents, or flammable liquids pose a potential fire/ explosion hazard.
- Disconnect power by unplugging power cord when not in use, before making adjustments, changing parts, cleaning, or working on the log splitter.
- Maintain and keep the log splitter clean for the best and safest performance.

STEPS FOR WORKING ON ELECTRIC LOG SPLITTER

1. Turn off motor switch. Unplug motor.
2. Replace or repair the part on the log splitter.
3. Check all parts that were repaired, or removed during repair, to ensure they are secure and fit correctly.

NOTE: All repair parts must come from the factory. Never replace parts that are not specifically designed for this log splitter.

SAFETY DECAL

The Electric Log Splitter has been designed and manufactured to provide you with the safety and reliability you would expect from an industry leader in outdoor power equipment manufacturing.
Reading this manual, and the safety instructions it contains, will provide you with the necessary knowledge to operate this equipment safely and effectively. We have placed a safety decal on the log splitter to remind you of some of the important information while you are operating the unit.

This important safety decal is illustrated below, and is shown here to help familiarize you with the location and content of the safety messages you will see as you perform normal log splitting operations. Please review this decal now, and if you have any questions regarding its meaning or complying with these instructions, reread the complete safety instruction text in this manual, or contact your local dealer.

The warning symbols below are located on the label affixed to the control lever guard. Follow the safety instructions necessary for safe, effective operation of your log splitter.

SPECIFICATIONS AND ELECTRICAL REQUIREMENTS

APPLICATION CONDITIONS

The 6-Ton Electric Log Splitter has been designed as a home use model only. It is designed for operating at ambient temperatures between 40° F. and 105° F. The log splitter can be stored or transported under ambient temperatures between -10° F. and 130° F.

SPECIFICATIONS

Model Number		**33299**
Motor		**120V~60HZ** **IP54**
Motor No-load Speed		**3550rpm**
Max. Splitting Force		**6 Ton**
Max. Cylinder Travel		**15.4"**
Diameter of Cylinder		**2.36"**
Log Capacity	**Diameter**	**2"~9.8"**
	Length	**20.5"**
Hydraulic Oil Capacity		**3.4L**
Packing Size	**Length**	**43.1"**
	Width	**13"**
	Height	**20.3"**
Gross Weight		**101lb**

*Recommended diameter of the log - a small log can be difficult to split when it contains knobs or a particularly tough fiber. On the other hand, it may not be difficult to split logs with regular fibers even if its diameter exceeds the maximum diameter described in the specifications chart.

ELECTRICAL REQUIREMENTS

Connect the main leads to a standard 110V ±10% electrical supply which has protection devices under-voltage, over-voltage, over-current, as well as a ground fault circuit interrupter (GFCI) or a ground fault interrupter (GFI) with a maximum residual current of 0.03A.

SET-UP AND PRE-OPERATION

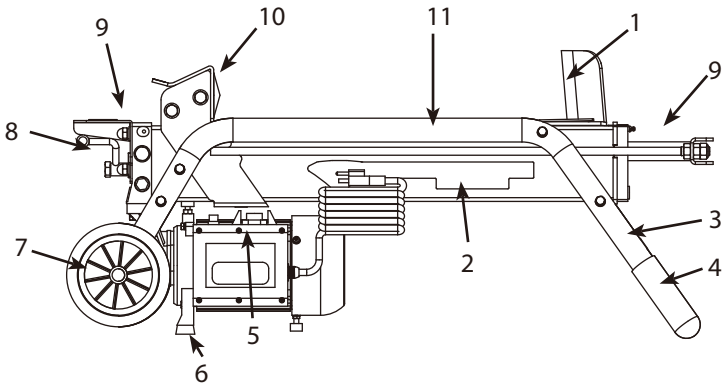

Figure 1

Before attempting to use, familiarize yourself with all the operating features and safety requirements of your log splitter. **(SEE FIGURE 1)**

1. Wedge
2. Oil tank
3. Carrying handle
4. Supporting leg
5. Motor w/push switch & circuit breaker
6. Rubber feet
7. Rolling wheel
8. 2-Hand operating hydraulic control lever
9. Safety guard for 2-hand operating hydraulic control lever
10. Log pusher
11. Log cradle

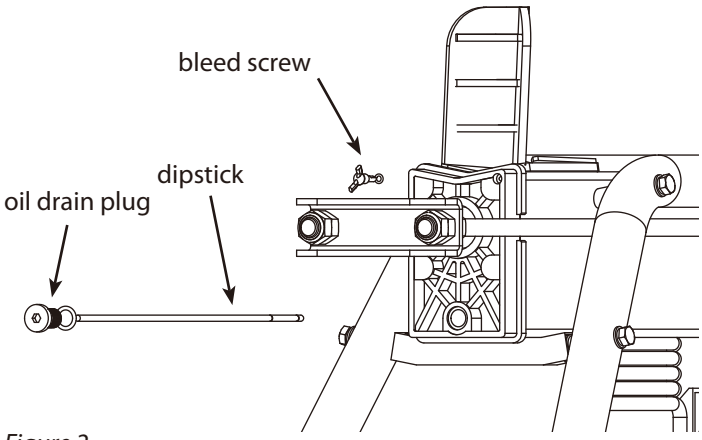

Figure 2

⚠ WARNING

FOR YOUR OWN SAFETY, DO NOT CONNECT THE LOG SPLITTER TO THE POWER SOURCE UNTIL THE MACHINE IS COMPLETELY ASSEMBLED AND YOU READ AND UNDERSTAND THE ENTIRE INSTRUCTION MANUAL.

FOR YOUR OWN SAFETY, NEVER FORGET TO BOLT THE WHEEL BRACKET TO THE LOG SPLITTER, LIFT THE LOG SPLITTER BY THE HANDLES AT BOTH ENDS AND PLACE IT ON A 24-32IN HIGH, STABLE, FLAT AND LEVEL WORK SURFACE.

NEVER USE THE LOG SPLITTER IF IT IS NOT IN PERFECT ORDER OR IF IT NEEDS SERVICING. BEFORE STARTING WORK, CHECK CORRECT FUNCTIONING OF ALL THE CONTROLS (HYDRAULIC LEVER, PUSH BUTTON).

⚠ CAUTION

FAILURE TO LOOSEN THE BLEED SCREW WILL RESULT IN AIR BEING COMPRESSED AND DECOMPRESSED IN THE HYDRAULIC SYSTEM. CONTINUOUS AIR COMPRESSION AND DECOMPRESSION WILL BLOW OUT THE SEALS OF THE HYDRAULIC SYSTEM AND CAUSE PERMANENT DAMAGE TO THE LOG SPLITTER.

⚠ CAUTION

DO NOT ADJUST THE MAXIMUM PRESSURE LIMITING SCREW. THE PRESSURE LIMITING SCREW HAS BEEN SEALED AT THE FACTORY TO PREVENT UNAUTHORIZED ADJUSTING. RESETTING THE SCREW WILL CAUSE THE HYDRAULIC PUMP TO FAIL TO OUTPUT ENOUGH SPLITTING PRESSURE OR CAUSE TOO MUCH PRESSURE, WHICH MAY RESULT IN SERIOUS INJURY, AS WELL AS DAMAGE TO THE MACHINE.

IMPORTANT

BEFORE OPERATING THE LOG SPLITTER, THE BLEED SCREW SHOULD BE LOOSENED BY 3-4 ROTATIONS SO AIR CAN GO IN AND OUT OF THE OIL TANK SMOOTHLY. AIR FLOW THRU THE BLEED SCREW HOLE SHOULD BE DETECTABLE DURING LOG SPLITTER OPERATION. BEFORE MOVING THE LOG SPLITTER, MAKE SURE THE BLEED SCREW IS TIGHTENED TO AVOID OIL LEAKAGE FROM THIS POINT. (*SEE FIGURE 2*)

ASSEMBLY

1. Install the wheels by inserting the axles into each leg.
2. Insert the hairpin into each of the axles. **(SEE FIGURE 3)**

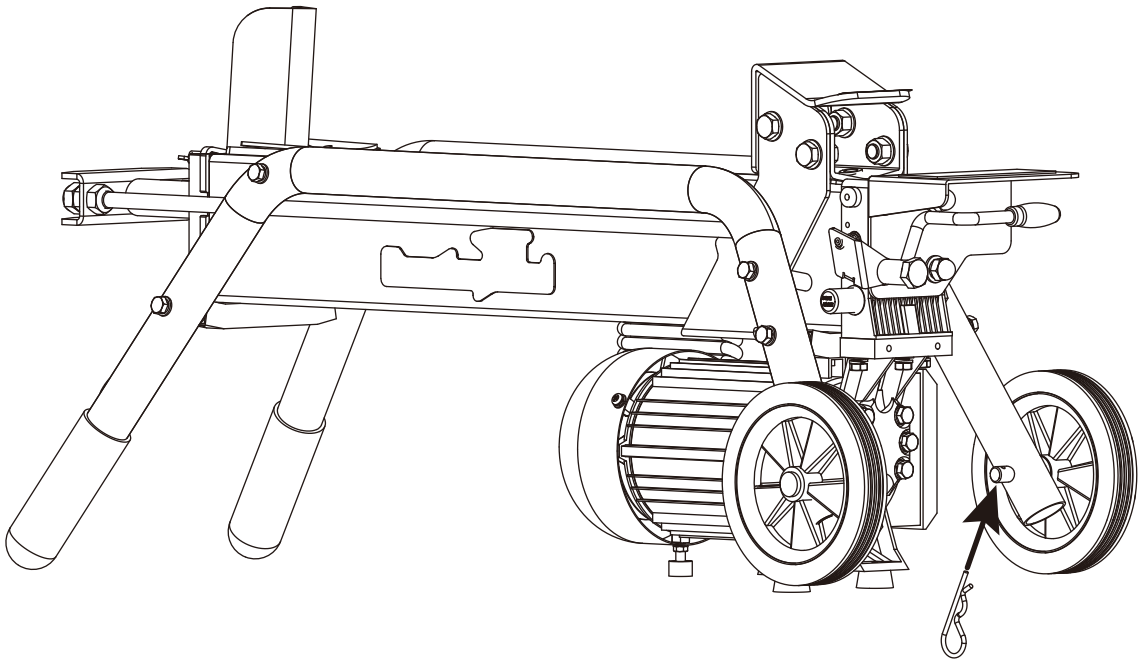

Figure 3

LOG SPLITTER OPERATION

The 6-Ton Electric Log Splitter requires the use of both hands to operate. The user's left hand controls the hydraulic control lever, while the right hand controls the push button switch. The log splitter will freeze upon absence of either hand. The log pusher will return back to the starting position only after both hands release the controls. (**SEE FIGURE 4)**

Split the log in the direction of its grain. Placing logs across the log splitter for splitting is dangerous and may seriously damage the machine. Do not attempt to split two logs at the same time.

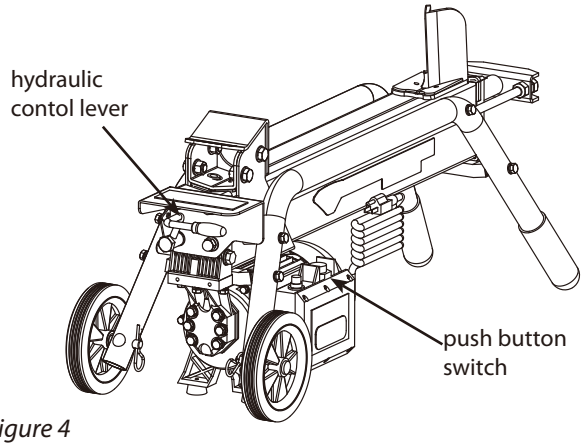

Figure 4

FREEING A JAMMED LOG

1. Release both controls.
2. Once the log pusher completely stops at its starting position, insert a wood wedge under the jammed log. **(SEE FIGURE 5)**
3. Start the log splitter to push the wood wedge under the jammed log.
4. Repeat above procedure with sharper sloped wood wedges until the log is completely freed.

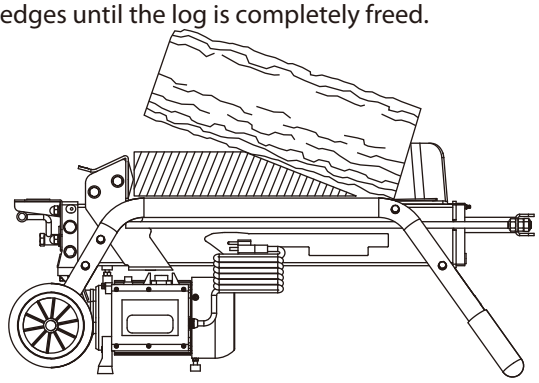

Figure 5

⚠ CAUTION

NEVER FORCE PRESSURE ON THE LOG SPLITTER FOR MORE THAN 5 SECONDS IN ORDER TO SPLIT EXCESSIVELY HARD WOOD.

⚠ CAUTION

ALWAYS SET LOGS FIRMLY ON THE LOG CRADLE AND WORK TABLE. MAKE SURE LOGS WILL NOT TWIST, ROCK OR SLIP WHILE BEING SPLIT. DO NOT FORCE THE WEDGE BY SPLITTING THE UPPER PART OF THE LOG. THIS WILL BREAK THE WEDGE OR DAMAGE THE MACHINE. (SEE FIGURE 6)

⚠ CAUTION

DO NOT TRY TO KNOCK THE JAMMED LOG OFF THE WEDGE USING A HAMMER OR OTHER DEVICE. (SEE FIGURE 7)

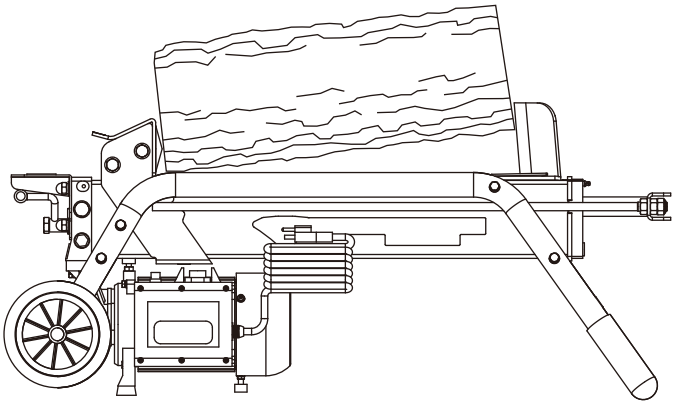

Figure 6

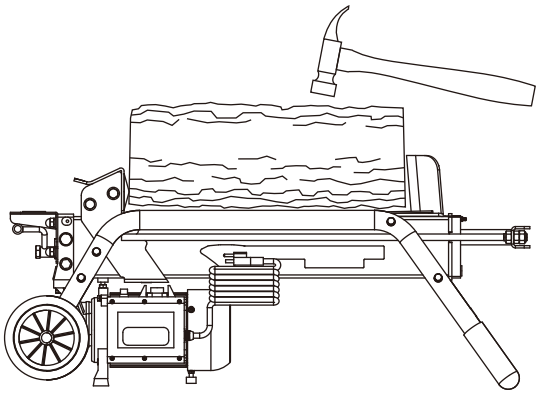

Figure 7

MAINTENANCE

REPLACING HYDRAULIC OIL

Replace the hydraulic oil in the log splitter after every 150 hours of use. Take the following steps to replace the oil.

1. Make sure all moving parts are stopped and the log splitter is unplugged.
2. Remove oil drain bolt and dipstick. Make sure bleed screw is closed tight. **(SEE FIGURE 8)**
3. Turn the log splitter on the support leg side over using a one gallon or larger capacity container to drain the hydraulic oil. **(SEE FIGURE 9)**
4. Turn the log splitter on the motor side. **(SEE FIGURE 10)**
5. Refill with 3.75 quarts of fresh hydraulic oil.
6. While keeping the log splitter vertical, clean the surface of dipstick on the oil drain bolt and put it back into the oil tank.
7. Make sure the level of the refilled oil is between the two grooves around the dipstick.
8. Clean the oil drain bolt before re-threading it back in. Make sure the bolt is tightened to avoid leakage before placing the log splitter horizontally.

IMPORTANT: LOOSEN BLEED SCREW 3-4 TURNS BEFORE OPERATION.

Periodically check oil level to ensure it is between the two grooves around the dipstick. If the level is below the lower limit, fill until level is correct.

The following hydraulic oils, or equivalent, are recommended for the log splitter's hydraulic pump:

SHELL Tellus 22

MOBIL DTE 11

ARA Vitam GF 22

BP Energol HLP-HM 22

SHARPENING WEDGE

When the log splitter wedge becomes dull and/or worn, sharpen the wedge using a fine-toothed file and smooth any burrs or crushed areas along the cutting edge.

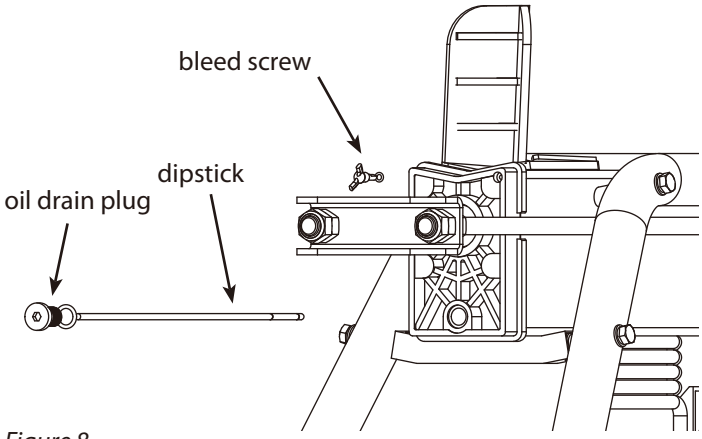

Figure 8

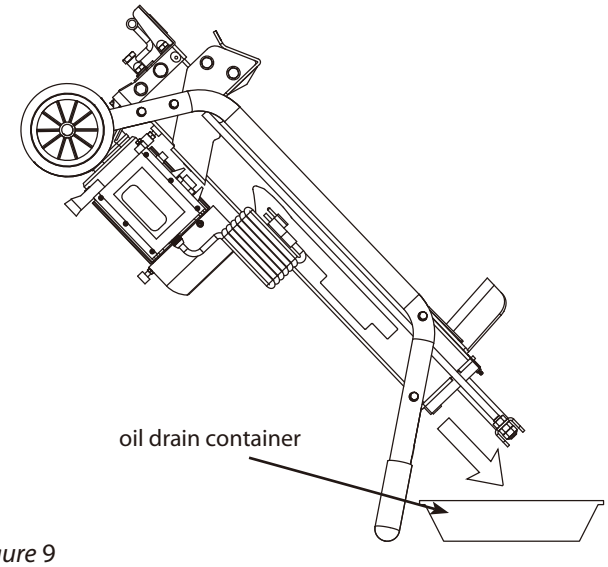

Figure 9

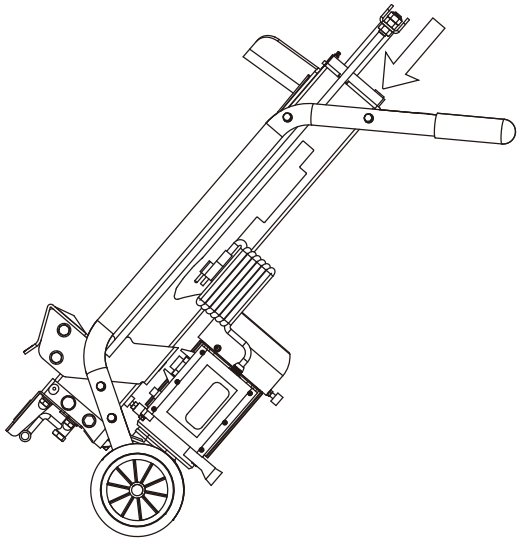

Figure 10

SERVICE, TROUBLESHOOTING AND REPAIR

SERVICE INFORMATION

IMPORTANT

IN CASE OF A SERVICE PROBLEM, DO NOT SEND UNIT BACK TO RETAILER. Call 877-713-3189 (Toll Free), or email: Support@fot-usa.com

In the event you experience trouble operating your log splitter, follow the suggestions in the troubleshooting guide in this section.

The guide will help you pinpoint the causes of common problems and identify remedies.

TROUBLESHOOTING

PROBLEM	POSSIBLE CAUSE	REMEDY/ACTION
Fails to split logs	1. Log is improperly positioned	1. Refer to Log Splitter Operation Section for log loading
	2. The size or hardness of the log exceeds the capacity of the machine	2. Reduce the log size before splitting on the log splitter
	3. Wedge cutting edge is blunt	3. Refer to Sharpening Wedge Section to sharpen the cutting edge
	4. Oil leaks	4. Locate leak(s) and contact Customer Service
	5. Unauthorized adjustment was made to the maximum pressure limiting screw	5. Contact Customer Service
The log pusher moves with a jerking motion, makes an unfamiliar noise or vibrates excessively	1. Lack of hydraulic oil and excessive air in the hydraulic system	1. Check oil level for possible oil refilling. Contact Customer Service.
Oil leak occurs around cylinder ram or from other points	1. Air sealed in hydraulic system while operating	1. Loosen bleed screw 3-4 rotations before operating the log splitter
	2. Bleed screw is not tightened before moving the log splitter	2. Tighten the bleed screw before moving the log splitter
	3. Oil drain bolt with dipstick is not tight	3. Tighten the oil drain bolt with dipstick
	4. Hydraulic control valve assembly and/ or seal(s) worn	4. Contact Customer Service

INTRODUCTION

Ce manuel contient des informations importantes sur la sécurité, le montage, l'utilisation et la maintenance. Lire et conserver ce manuel pour une utilisation ultérieure.

INSCRIPTION ET SERVICE

Notez le numéro de modèle et le numéro de série du produit dans l'espace prévu à cet effet afin de le consulter facilement lors de la commande de pièces ou en cas de demande d'assistance technique.

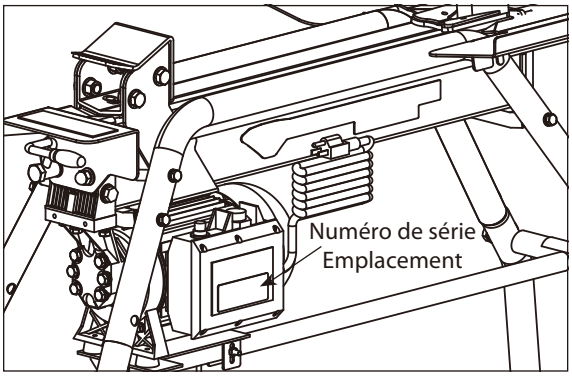

⚠ AVERTISSEMENT

L'AVERTISSEMENT INDIQUE UN DANGER QUI, S'IL N'EST PAS ÉVITÉ, POURRAIT ENTRAÎNER LA MORT OU DES BLESSURES GRAVES ET/OU DES DOMMAGES MATÉRIELS.

⚠ ATTENTION

ATTENTION INDIQUE QUE VOUS RISQUEZ DE VOUS BLESSER OU D'ENDOMMAGER VOTRE ÉQUIPEMENT SI LES CONSIGNES DE SÉCURITÉ QUI SUIVENT CE SIGNE NE SONT PAS RESPECTÉES.

IMPORTANT

« IMPORTANT » INDIQUE DES INFORMATIONS UTILES POUR LE MONTAGE, LE FONCTIONNEMENT OU L'ENTRETIEN DE VOTRE ÉQUIPEMENT.

PRÉCAUTIONS DE SÉCURITÉ IMPORTANTES

⚠ **Ce symbole donne des consignes de sécurité importantes qui, si elles ne sont pas respectées, peuvent mettre en danger votre sécurité personnelle. Lire et suivre toutes les instructions de ce manuel avant d'utiliser cet appareil.**

RESPONSABILITÉ DU PROPRIÉTAIRE

La sécurité et l'efficacité de la fendeuse est de la responsabilité du propriétaire.

- Contrôlez votre fendeur de bûches avant de le mettre en marche. Garder les protecteurs en place et en bon état. Remplacez les pièces endommagées, manquantes ou défectueuses avant toute utilisation.
- Assurez-vous que toute personne qui utilise la fendeuse de bûches connait toutes les commandes et précautions de sécurité.
- Ne transportez pas la fendeuse de bûches lorsque le moteur est en marche.
- Habillez-vous de façon appropriée lorsque vous utilisez la fendeuse de bûches. Portez toujours des chaussures solides. Ne portez pas de sandales, de baskets ou de chaussures ouvertes et n'utilisez jamais la fendeuse de bûches les pieds nus. Ne portez pas de vêtements amples ou de bijoux qui pourraient se coincer dans les pièces en mouvement. Portez toujours des lunettes de sécurité pour vous protéger les yeux. Les lunettes ordinaires ne sont pas des lunettes de sécurité efficaces.
- Prêtez toujours une attention particulière au mouvement du poussoir à grumes. N'essayez pas de charger la bûche sur la fendeuse de bûches avant que le pousseur de bûches ne s'arrête complètement. Gardez toujours les mains, les pieds, les cheveux et les vêtements loin des pièces mobiles de la fendeuse de bûches.
- Ne permettez pas aux enfants d'utiliser cette fendeuse de bûches. Les adultes ne devraient pas utiliser la fendeuse de bûches sans instructions appropriées.
- N'utilisez pas d'équipement électrique sous l'influence de drogues, d'alcool ou de tout autre médicament qui pourrait affecter votre capacité d'utiliser l'équipement correctement.
- Gardez toujours votre espace de travail propre et bien éclairé.
- Gardez toutes les vis, écrous et boulons bien serrés.
- Inspectez toujours les bûches à fendre à la recherche de clous ou d'autres corps étrangers. Les extrémités des bûches doivent être coupées en faisant un angle droit. Branches doivent être coupées au ras du tronc.
- N'allez pas trop loin. Gardez toujours une bonne position et un bon équilibre. Ne jamais se tenir au-dessus de la fendeuse de bûches. N'utilisez pas la fendeuse de bûches comme marchepied
- Ne pas utiliser la fendeuse de bûches à partir du niveau du sol. la fendeuse à une hauteur confortable (24-32 pouces), sur une surface stable, pour la manutention du matériel. Fixez la fendeuse de bûches sur la surface de travail si elle a tendance à glisser ou à bouger.
- N'utilisez pas la fendeuse de bûches dans des endroits humides ou mouillés et ne l'exposez pas à la pluie.

- N'essayez jamais de fendre des bûches plus grosses que celles indiquées dans le tableau des consignes. Sinon vous risqueriez d'endommager la machine. Utilisez la fendeuse de bûches UNIQUEMENT pour fendre des bûches. Ne forcez pas la grume à travers la fendeuse.
- N'utilisez jamais une rallonge électrique qui n'est pas conçue pour une utilisation à l'extérieur. Le cordon ne doit pas dépasser 30 pieds. Le cordon doit être de construction robuste (12-10 AWG).
- Vérifier que le circuit électrique est correctement protégé et correspond à la puissance, la tension et la fréquence du moteur. Vérifier qu'il y a une prise de terre et un interrupteur différentiel de régulation en amont. Empêcher le contact du corps avec les surfaces du sol : tuyaux, radiateurs, cuisinières, armoires frigorifiques, etc. Ne jamais ouvrir et ne pas toucher les broches métalliques de la fiche lorsque vous branchez ou débranchez la fendeuse de bûches.
- N'enlevez pas les bûches coincées avec vos mains. Si un objet se loge dans le vérin, débranchez le moteur électrique avant d'essayer d'enlever le corps étranger.
- N'utilisez pas la fendeuse de bûches dans les endroits où les risques d'explosion sont réels.
- Débranchez le cordon d'alimentation avant d'effectuer des réglages, de changer des pièces, de nettoyer ou de travailler sur la fendeuse de bûches.
- Entretenez et gardez la fendeuse de bûches propre pour une performance optimale et sécuritaire.

ÉTAPES POUR TRAVAILLER SUR LA FENDEUSE DE BÛCHES ÉLECTRIQUE

1. Eteindre le moteur et débrancher
2. Remplacez ou réparez la pièce sur la fendeuse de bûches.
3. Vérifiez toutes les pièces qui ont été réparées ou enlevées au cours de l'opération

REMARQUE : Toutes les pièces de réparation doivent provenir de l'usine.

AUTOCOLLANT DE SÉCURITÉ

La fendeuse de bûches électrique a été conçue et fabriquée pour vous offrir la sécurité et la fiabilité que vous attendez d'une locomotive dans l'industrie de fabrication d'équipement motorisé extérieur.
La lecture de ce manuel et des consignes de sécurité qu'il contient vous apportera les connaissances nécessaires à son utilisation.

L'autocollant de sécurité sur la fendeuse de bûches permet de vous rappeler certains des éléments suivants.

Cet important autocollant de sécurité est illustré ci-dessous pour vous aider à vous familiariser avec l'emplacement et le contenu des messages de sécurité que vous verrez lorsque vous effectuez des opérations normales de fendage de billes. Si vous avez des questions concernant la signification ou le respect de ces instructions, relisez le texte complet sur les instructions de sécurité dans ce manuel, ou contactez votre revendeur local.

La protection du levier de commande. Respecter les consignes de sécurité nécessaires.

SPÉCIFICATIONS ET EXIGENCES ÉLECTRIQUES CONDITIONS D'APPLICATION

La fendeuse de bûches électrique de 6 tonnes a été conçue UNIQUEMENT pour un usage domestique. Il est conçu pour fonctionner à des températures ambiantes entre 40° F. et 105° F. La fendeuse peut être stockée ou transportée à des températures ambiantes entre -10° F. et 130° F.

DONNÉES SPÉCIFICATIVES

Numéro de modèle		**33299**
Moteur		**120V~60HZ IP54**
Vitesse à vide du moteur		**3550rpm**
Force de fendage Max.		**6 Tonnes**
Course du vérin Max.		**15.4"**
Diamètre du cylindre		**2.36"**
Capacité des billes	**Diamètre**	**2"~9.8"**
	Longueur	**20.5"**
Capacité de l'huile hydraulique		**3.4L**
Taille de l'emballage	**Longueur**	**43.1"**
	Largeur	**13"**
	Hauteur	**20.3"**
Poids brut		**101lb**

*Diamètre recommandé de la bûche - une petite bûche peut être difficile à fendre lorsqu'elle contient des boutons ou une fibre particulièrement dure. Par contre, il peut ne pas être difficile de fendre des billes avec des fibres régulières même si leur diamètre dépasse le diamètre maximum décrit dans le tableau des spécifications.

EXIGENCES ÉLECTRIQUES

Raccordez les fils principaux à une alimentation électrique standard 110V ±10% avec sous-tension des dispositifs de protection, surtension, surintensité, ainsi qu'un disjoncteur de f uite à la terre (GFCI) ou un disjoncteur de fuite à la terre (GFI) avec un courant résiduel maximum de 0,03A.

ISE EN SERVICE ET PRÉ-OPÉRATION

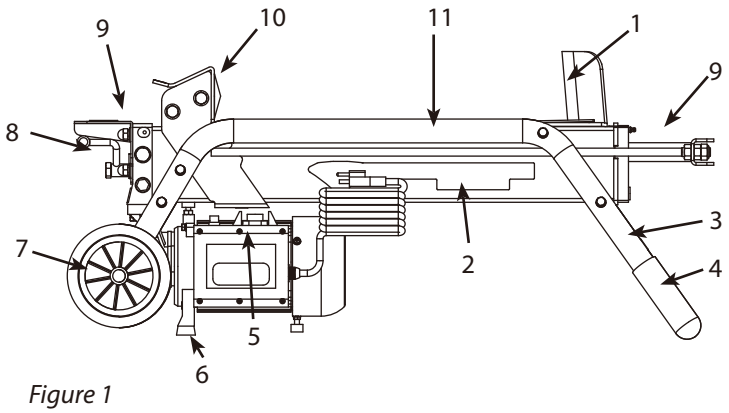

Figure 1

Avant d'essayer d'utiliser votre fendeuse de bûches, familiarisez-vous avec toutes les caractéristiques de fonctionnement et les exigences de sécurité de votre machine.

(VOIR FIGURE 1)

1. Cale
2. Réservoir d'huile
3. Poignée de transport
4. Pied d'appui
5. Moteur avec interrupteur-poussoir et disjoncteur
6. Pieds en caoutchouc
7. Roue
8. Levier de commande hydraulique à 2 mains
9. Protecteur pour levier de commande hydraulique à 2 mains
10. Poussoir à grumes
11. support à bûche

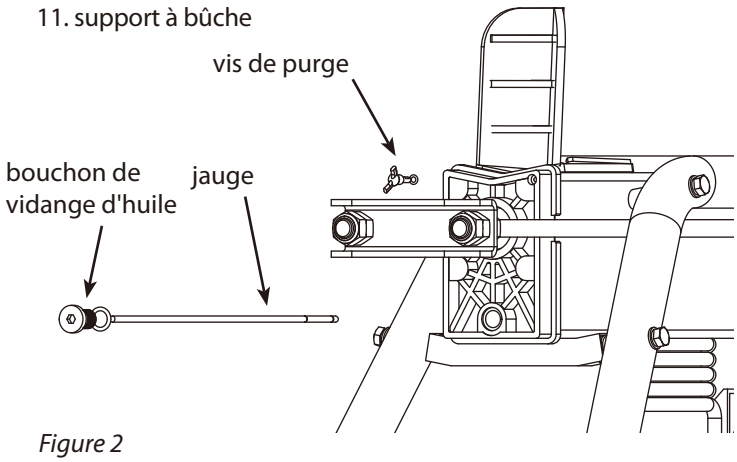

Figure 2

⚠ AVERTISSEMENT

POUR VOTRE PROPRE SÉCURITÉ, NE BRANCHEZ PAS FENDEUSE DE BÛCHES À LA SOURCE D'ALIMENTATION TANT QUE LA MACHINE N'EST PAS COMPLÈTEMENT ASSMBLÉE ET QUE VOUS N'AVEZ PAS LU ET COMPRIS LE MANUEL D'INSTRUCTIONS.

POUR VOTRE PROPRE SÉCURITÉ, N'OUBLIEZ JAMAIS DE VISSER LE SUPPORT DE ROUE À LA FENDEUSE DE BÛCHES, SOULEVEZ LA FENDEUSE À L'AIDE DES POIGNÉES AUX DEUX EXTRÉMITÉS ET PLACEZ HAUT, STABLE, PLAT ET DE NIVEAU SURFACE.

NE JAMAIS UTILISER LA FENDEUSE DE BÛCHES SI ELLE N'EST PAS EN PARFAIT ÉTAT OU SI ELLE DOIT ÊTRE RÉPARÉE. AVANT LE DÉBUT DU TRAVAIL, VÉRIFIEZ LE BON FONCTIONNEMENT DE TOUTES LES COMMANDES.

⚠ ATTENTION

SI LA VIS DE PURGE N'EST PAS DESSERRÉE, L'AIR SERA COMPRIMÉ ET DÉCOMPRIMÉ DANS LE CIRCUIT HYDRAULIQUE. LA COMPRESSION ET LA DÉCOMPRESSION DE L'AIR EXPULSERONT LES JOINTS D'ÉTANCHÉITÉ DU SYSTÈME HYDRAULIQUE ET ENDOMMAGERONT DE FAÇON PERMANENTE LA FENDEUSE DE BÛCHES.

⚠ ATTENTION

NE PAS RÉGLER LA VIS DE LIMITATION DE PRESSION MAXIMALE. LA VIS DE LIMITATION DE PRESSION A ÉTÉ SCELLÉE EN USINE POUR ÉVITER TOUT RÉGLAGE NON AUTORISÉ. LE RÉENCLENCHEMENT DE LA VIS RISQUE D'EMPÊCHER LA POMPE HYDRAULIQUE DE FOURNIR UNE PRESSION DE FENDAGE SUFFISANTE OU D'ENGENDRER UNE PRESSION TROP ÉLEVÉE, CE QUI POURRAIT ENTRAÎNER DES BLESSURES GRAVES ET ENDOMMAGER LA MACHINE.

IMPORTANT

AVANT D'UTILISER LA FENDEUSE DE BÛCHES, LE PURGEUR DE BÛCHES

POUR QUE L'AIR PUISSE ENTRER ET SORTIR DU RÉSERVOIR D'HUILE EN DOUCEUR. LE DÉBIT D'AIR À TRAVERS LE TROU DE LA VIS DE PURGE DEVRAIT ÊTRE DÉTECTABLE PENDANT LE FONCTIONNEMENT DE LA FENDEUSE DE BÛCHES. AVANT DE DÉPLACER LA FENDEUSE DE BÛCHES, ASSUREZ-VOUS QUE LA VIS DE PURGE EST BIEN SERRÉE POUR EVITER LES FUITES D'HUILE A PARTIR DE CE POINT. (VOIR FIGURE2)

ASSEMBLAGE

1. Installez les roues en insérant les essieux dans chaque pied.
2. Insérez l'épingle à cheveux dans chacun des essieux. **(VOIR FIGURE 3)**

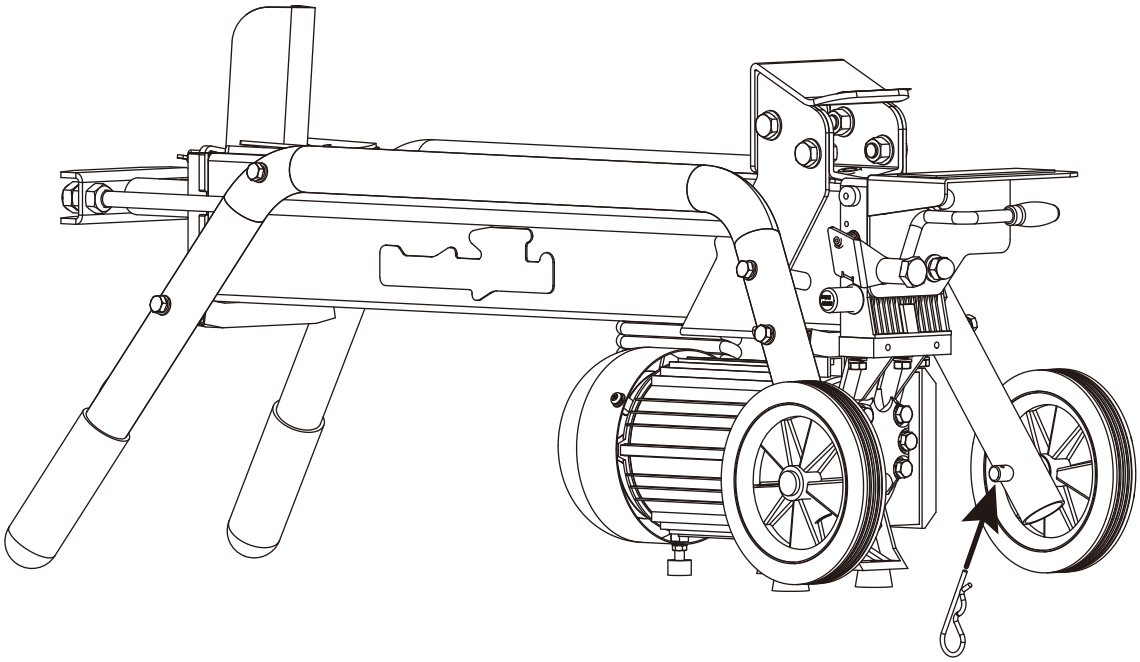

Figure 3

FONCTIONNEMENT DE LA FENDEUSE DE BÛCHES

La fendeuse de bûches électrique de 6 tonnes nécessite l'utilisation des deux mains pour fonctionner. La main gauche de l'utilisateur commande le levier de commande hydraulique, tandis que la main droite commande l'interrupteur à bouton-poussoir. La fendeuse de bûches gèlera en l'absence de l'une ou l'autre main. Le poussoir à grume ne reviendra à la position de départ qu'une fois que les deux mains auront relâché les commandes. **(VOIR FIGURE 4)**

Fendre la grume dans le sens de son grain. Il est dangereux de placer des bûches sur la fendeuse pour les fendre et cela peut sérieusement endommager la machine. N'essayez pas de fendre deux bûches en même temps

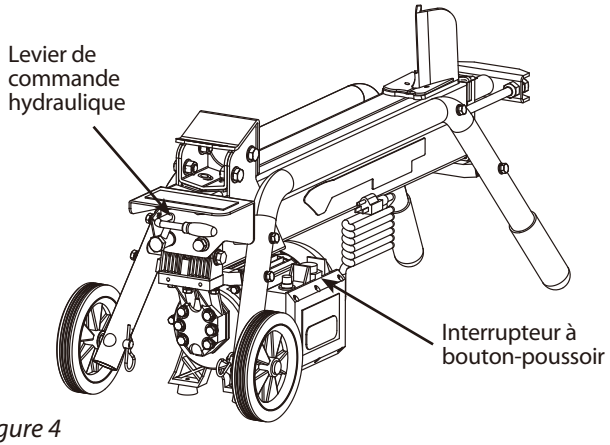

Figure 4

LA LIBÉRATION D'UNE BÛCHE COINCÉE

1. Relâchez les deux commandes.
2. Une fois que le poussoir s'arrête complètement à sa position de départ, insérez une partie de bois sous la grume coincée. **(VOIR FIGURE 5)**
3. Démarrez la fendeuse de bûches pour pousser le coin de bois sous la bûche coincée.
4. Répétez l'opération ci-dessus avec des cales de bois plus tranchantes et inclinées jusqu'à ce que la grume soit complètement dégagée.

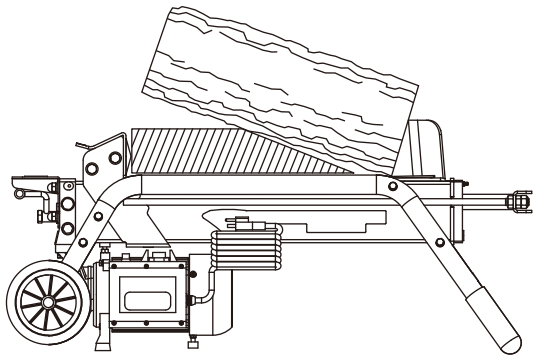

Figure 5

⚠ ATTENTION

NE JAMAIS FORCER LA PRESSION SUR LA FENDEUSE DE BÛCHES PENDANT PLUS DE 5 SECONDES POUR FENDRE DU BOIS EXCESSIVEMENT DUR.

⚠ ATTENTION

TOUJOURS PLACER LES BILLES FERMEMENT SUR LE SUPPORT DE BÛCHES ET LA TABLE DE TRAVAIL. S'ASSURER QUE LES BÛCHES NE SE TORDENT PAS, NE BASCULENT PAS OU NE GLISSENT PAS LORSQU'ELLES SONT FENDUES. NE FORCEZ PAS LE COIN EN FENDANT LA PARTIE SUPÉRIEURE DE LA BILLE. CELA BRISERA LA CALE OU ENDOMMAGERA L'APPAREIL (VOIR FIGURE 6)

⚠ ATTENTION

N'ESSAYEZ PAS DE FAIRE SORTIR LA BÛCHE COINCÉE DE L'APPAREIL EN UTILISANT UN MARTEAU OU TOUT AUTRE OUTIL. (VOIR FIGURE 7)

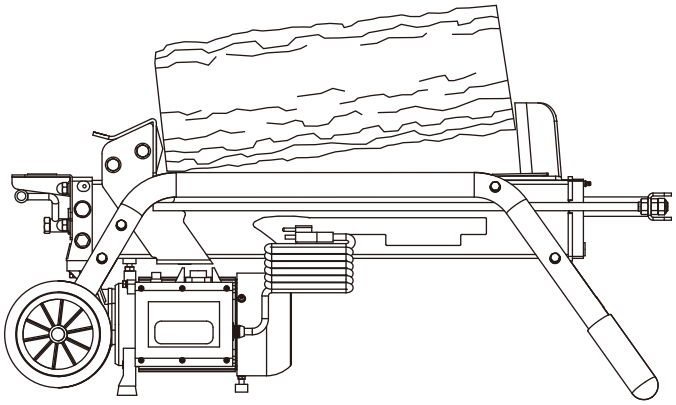

Figure 6

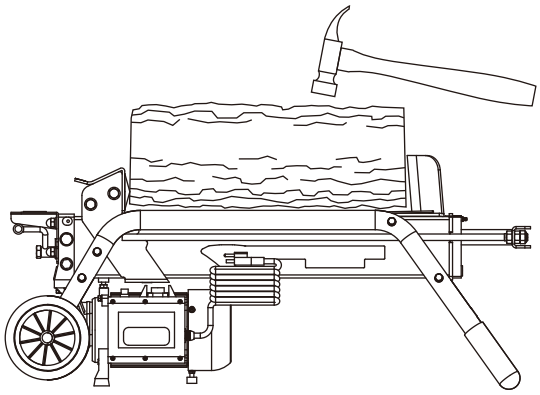

Figure 7

MAINTENANCE

REMPLACEMENT DE L'HUILE HYDRAULIQUE

Remplacez l'huile hydraulique de la fendeuse de bûches toutes les 150 heures d'utilisation. Procédez comme suit pour remplacer l'huile.

1. Assurez-vous que toutes les parties mobiles sont arrêtées et que la fendeuse de bûches est débranchée.
2. Retirez la vis de vidange d'huile et la jauge. S'assurer que la vis de purge est bien fermée. **(VOIR FIGURE 8)**
3. Retournez la fendeuse de bûches du côté du pied d'appui à l'aide d'un réservoir d'un gallon ou d'une capacité supérieure pour vidanger l'huile hydraulique. **(VOIR FIGURE 9)**
4. Tournez la fendeuse de bûches côté moteur. **(VOIR FIGURE 10)**
5. Remplir avec 3.75 litres d'huile hydraulique neuve
6. Tout en maintenant la fendeuse verticale, nettoyez la surface de la jauge sur le boulon de vidange d'huile et remettez-la dans le réservoir d'huile.
7. S'assurer que le niveau d'huile de remplissage se trouve entre les deux rainures autour de la jauge.
8. Nettoyez le boulon de vidange d'huile avant de le revisser. Assurez-vous que le boulon est serré pour éviter les fuites avant de placer la fendeuse à l'horizontale

IMPORTANT: DESSERRER LA VIS DE PURGE 3-4 TOURS AVANT L'UTILISATION

Vérifiez périodiquement le niveau d'huile pour vous assurer qu'il s e trouve entre les deux rainures autour de la jauge. Si le niveau est inférieur au niveau le plus bas, remplir jusqu'à ce que le niveau soit correct.

Les huiles hydrauliques suivantes sont recommandées pour la pompe hydraulique de la fendeuse de bûches :

SHELL Tellus 22

MOBIL DTE 11

ARA Vitam GF 22

BP Energol HLP-HM 22

CALE D'AIGUISAGE

Lorsque la cale de la fendeuse devient terne et/ou usée, affûtez la cale à l'aide d'une lime à dents fines et lissez les bavures ou les zones écrasées le long du tranchant.

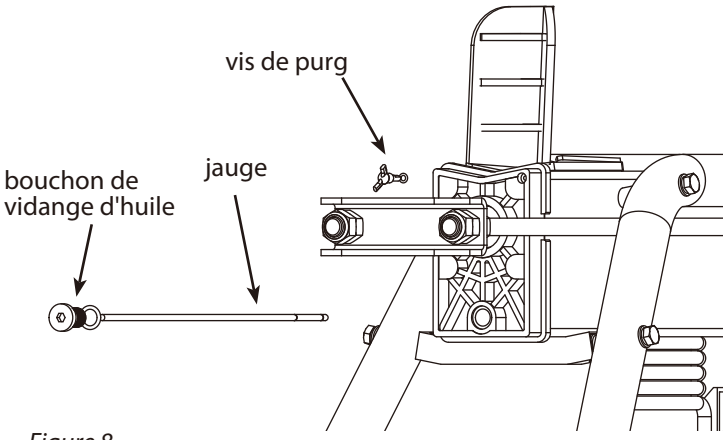

Figure 8

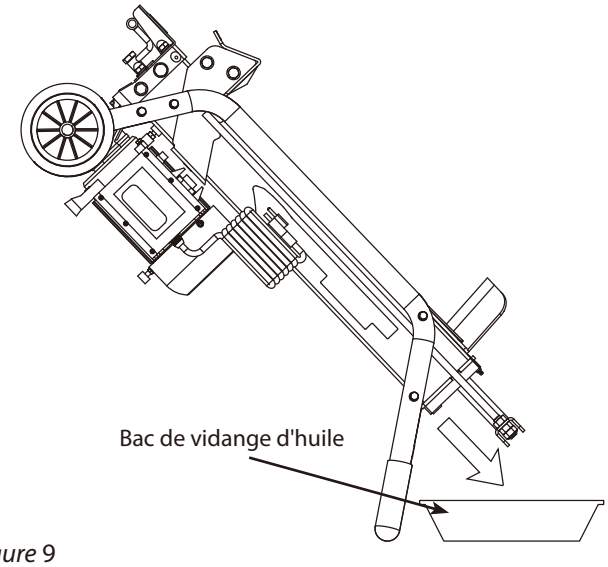

Figure 9

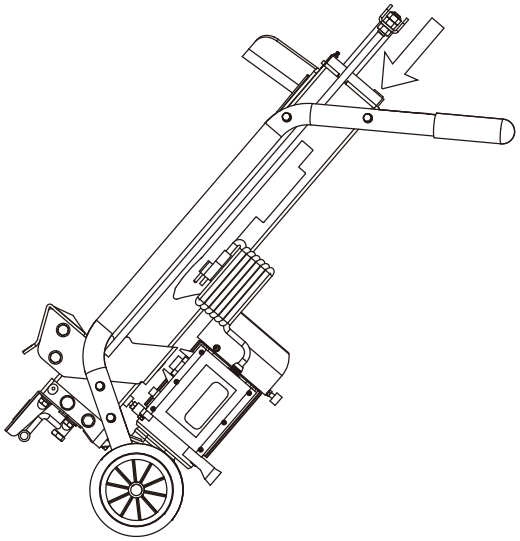

Figure 10

ENTRETIEN, DÉPANNAGE ET RÉPARATION

INFORMATIONS SUR LE SERVICE

IMPORTANT

EN CAS DE PROBLÈME , NE PAS RENVOYER L'APPAREIL AU REVENDEUR. Veuillez composer le 877-713-3189 (sans frais) ou envoyer un courriel Support@fot-usa.com

Si vous rencontrez des problèmes de fonctionnement de votre fendeur de bûches, suivez les suggestions du guide de dépannage de cette section.

Ce guide vous aidera à identifier les causes des problèmes courants et à trouver des solutions.

DÉPANNAGE

PROBLÈME	CAUSE POSSIBLE	SOLUTION/ACTION
Ne réussit pas à fendre les billes de bois	1. La bûche est mal positionnée	1. Reportez-vous à la section Fonctionnement de la fendeuse de billes pour le chargement des billes.
	2. La taille ou la dureté de la bille dépasse la capacité de la machine.	2. Réduire la taille de la bûche avant de la fendre sur la fendeuse .
	3. Le tranchant de la cale est émoussé	3. Se reporter à la section Cale d'aiguisage pour affûter l'arête de coupe.
	4. Fuites d'huile	4. Localiser les fuites et contacter le service client
	5. Un réglage non autorisé a été effectué sur la vis de limitation de pression maximale.	5. Contacter le service client
Le pousseur de rondins se déplace par à-coups, fait un bruit inhabituel ou vibre excessivement.	1. Manque d'huile hydraulique et excès d'air dans le circuit hydraulique	1. verifiez le niveau d'huile pour un eventuel remplissage. Contactez le service client.
La fuite d'huile se produit autour du vérin ou ailleurs.	1. Étanchéité de l'air dans le système hydraulique pendant le fonctionnement	1. Desserrer la vis de purge 3-4 tours avant d'utiliser la fendeuse de bûches.
	2. La vis de purge n'est pas serrée avant de déplacer la fendeuse de bûches.	2. Serrez la vis de purge avant de déplacer la fendeuse de bûches.
	3. Le boulon de vidange d'huile avec la jauge n'est pas serré.	3. Serrer la vis de vidange d'huile à l'aide d'une jauge d'huile.
	4. Assemblage de la soupape de commande hydraulique ou joint(s) usé(s)	4. Contacter le service client